ԱՐՏԱՇԱՏԻՑ ՀԱՅՏՆԱԲԵՐՎԱԾ ԼԱՏԻՆԵՐԵՆ ԱՐՁԱՆԱԳՐՈՒԹՅԱՄԲ ԴՐՈՇՄՎԱԾ ԿՂՄԻՆԴՐՆԵՐ ԵՎ ԱՂՅՈՒՍՆԵՐ

ԺՈՐԵՍ ԽԱՉԱՏՐՅԱՆ

Հայաստանի անտիկ հուշարձաններից՝ Արտաշատից, Գառնիից և Վաղարշապատից հայտնաբերված հարուստ ու բազմակողմանի նյութերի մեջ մեծ թիվ են կազմում շինարարական խեցեղենի գտածոները: Դրանց մեջ ուշադրության արժանի են հատկապես կղմինդրները (սոլեններն ու կալիպտերները): Արտաշատում հելլենիստական, հատկապես ուշ անտիկ ժամանակաշրջանների շերտերից կղմինդրների գյուտերը մասսայական բնույթ են կրում[1]: Արտաշատի կղմինդրները՝ սոլենները չորս տեսակի են, իսկ կալիպտերները՝ երեք: Լատիներեն արձանագրությամբ դրոշմներ ունեն միայն երկրորդ խմբի[2] կղմինդրները՝ սոլենները, իսկ, ինչպես երևում է, կալիպտերները ընդհանրապես չեն դրոշմվել: Դրոշմի վրա գրված է LEG |ĬI| SC *(նկ. 1,2,8)*: *Լատիներեն նման արձանագրությամբ դրոշմով սոլեն 1967 թ. հայտնաբերվել էր Վաղարշապատի դամբարանադաշտից: Սոլենով ծածկված է եղել թաղումով կարասի բերանը[3]:*

Ս. Կրկյաշարյանը լատիներեն արձանագրությունը վերծանում է հետևյալ կերպ: LEG *տառակապակցությունը համարում է* LEGIO= *լեգեոն բառի առաջին վանկը:* |ĬI| *նշանը, ըստ նրա, համազոր է լատինական IV թվանշանին, իսկ SC կապակցությունը* SCYTHICO *սկյութական բառի առաջին տառերն են: Դրոշմի արձանագրությունը* LEGIO |ĬI| SCYTHICO *լրացվելուց հետո կարդացվում է՝ «լեգեոն IV սկյութական» - IV սկյութական լեգեոն»[4]:*

Կոմագենի արևելյան մասում, Եփրատի ափի Սելևկիան/Զևգման հռոմեական զորակայաններից մեկն էր Արևելքում: Այստեղ կանգնած լեգեոնները զբաղվել են նաև շինարարությամբ և նույնպես դրոշմել իրենց պատրաստած կղմինդրները: 64–219 թթ. Զևգմայում գրեթե անընդմեջ կայանել է նաև սկյու-

---

[1] *Ժ. Դ. Խաչատրյան, Ա. Գ. Կանեցյան. Արտաշատի VIII բլրի շերտագրությունը.– ՀՍՍՀ ԳԱ «Լրաբեր հասարակական գիտությունների», 1974, №9, էջ 78, Ժ. Խաչատրյան. Արտաշատի VII բլրի 1973-1975 թթ. պեղումների արդյունքները.– ՀՍՍՀ ԳԱ «Լրաբեր հասարակական գիտությունների», 1978, №8, էջ 75-58,* А. Г. Канецян. Античные черепицы из раскопок Арташата.– “Советская археология”, М., 1984, №1, с. 183-190.

[2] А. Г. Канецян. *Նշվ. աշխ., էջ 183:*

[3] *Ռ. Թորոսյան, Ս. Կրկյաշարյան. Հնագիտական նորույթներ Էջմիածնից.– ՊԲՀ, 1971, №4, էջ 287:*

[4] *Նույն տեղում, էջ 389–390, նկ. 3:*

թական լեգիոնը. LEG $\overline{\text{IIII}}$ SCY *կամ* LEG IIII SCY *ընթերցվում է նույն կերպ՝* Leg (io) llll Scy (thico)= IV *սկյութական լեգեոն*[5]*:*

Նման հապավումները սովորական երևույթ էր լատիներեն արձանագրությունների համար: Խերսոնեսից հայտնաբերված լեգեոնների դրոշմով կղմինդրները նույնպիսի հապավում ունեն. LEG . $\overline{\text{V}}$. MC, *որն ընթերցվում է՝ V Մակեդոնական լեգեոն*[6]*:*

Արտաշատի հյուսիսային, քաղաքամերձ հատվածում, 1967 թ. շինարարական աշխատանքների ժամանակ հայտնաբերվել է լատիներեն երկու արձանագրություն: Դրանցից մեկը՝ առաջինը, բաղկացած է կրաքարե հինգ սալից (երկ. 8,5 մ, լայն. 0,80 մ): Արձանագրությունը պատկանում է Տրայանոս կայսրին, ընթերցվում է հետևյալ կերպ. «Իմպերատոր Կեսար աստվածային, Ներվայի որդի Ներվա Տրայանոս, օպտիմոս (լավագույն), օգոստոս (վեհափառ), Գերմանիկոս (գերմանական), Դակիկոս (Դակիական), Պարթևիկոս (Պարթևական), գերագույն քուրմ մաքսիմոս [մեծագույն], տրիբունի իշխանությամբ (օժտված) 20 անգամ, կայսր (հռչակված) 13 անգամ, հյուպատոս 6 անգամ, [հայրենիքի, հայր՞], սկյութական IV լեգեոնը կատարեց (կանգնեցրեց), նկ. 7: Արձանագրությունը գրված է՝ «116 թ. փետրվարի 20-ից կամ 21-ից հետո և դեկտեմբերի 10-ից առաջ»[7]*:*

Երկրորդ արձանագրությունը տապանաքարի վրա է գրված և կոտրտված լինելու պատճառով թերի է (լայն. 0,72 մ, երկ. 1,67մ): Այն ընթերցվում է հետևյալ կերպ. «Ստորերկրյա աստվածներին (Մաներին) Կայուս Վալերիուս Կրե…, զինվոր իտալիկների I լեգեոնի զորաջոկատի, ծառայեց … հուշարձանը դրվեց»[8]*:*

Տրայանոսը 114 թ. ներխուժեց Հայաստան, նվաճեց այն և հռչակեց հռոմեական պրովինցիա: Արձանագրությունների համաձայն, Տրայանոսը գրավել է Հայաստանը, նաև Արարատյան հարթավայրն ու Արտաշատ մայրաքաղաքը: Զորքերի մի մասը՝ IV սկյութական լեգեոնը և իտալիկների I լեգեոնը կամ վերջինիս մի ջոկատը մնացել են Արտաշատում, մինչև 117 թ. հայերի ապստամբությունը: IV սկյութական լեգեոնի մի մասը տեղավորվել է քաղաքում և զբաղվել շինարարությամբ: Դրոշմել են կառույցների տանիքների կղմինդրներն ու անհրաժեշտ թրծած աղյուսները (27,5x27,5x5 սմ) (նկ. 3,4): Կղմինդրների ու աղյուսների դրոշմների չափերն ու արձանագրությունները նույնն են (երկ. 9,5 սմ, լայն. 3,4 սմ): Պարզ է, որ դրանք դրոշմվել են նույն վարպետների կողմից՝ 114–117 թթ.: Երկրորդ խմբի կղմինդրները Արտաշատում հանդիպում են I–II դդ. շերտերում: Այդ տեսակ բազալտե կղմինդրներով է ծածկված Գառնիի հեթանոսական տաճարը, որը թվագրվում է մ. թ. I դ. 70-ական

---

[5] J ö r g W a g n e r. Seleukeia am Euphrat/Zeugma. Wiesbaden, 1976, S. 136; Abb. 14, $_{1\text{-}7}$ Taf. 26, a-g.

[6] С. Ю. С а п р и к и н. Черепицы с клеймами римского легиона из усадьбы хоры Херсонеса.– Краткие сообщения Института археологии АН СССР, №168, М., 1981, с. 58-62, рис. 1,2,5.

[7] *Բ. Ն. Ա ռ ա ք ե լ յ ա ն. Լատիներեն արձանագրություններ Արտաշատ մայրաքաղաքից.– ՊԲՀ, 1967, № 4, էջ 308, նկ. 6:*

[8] *Նույն տեղում, էջ 308:*

Նկ. 1

Նկ. 3

Նկ. 2

Նկ. 4

Նկ. 5

Նկ. 6

IMP·CAESAR·DIVI NERVAE·F ERVA·TRAIANVS·
OPTIMVS·A G·GERM·DACICVS·PARTHICVS·PONT·MAX·
TRIB·POT PXIIII·COS·VI ER·LEG·IIII·SCY·FECIT

Նկ. 7

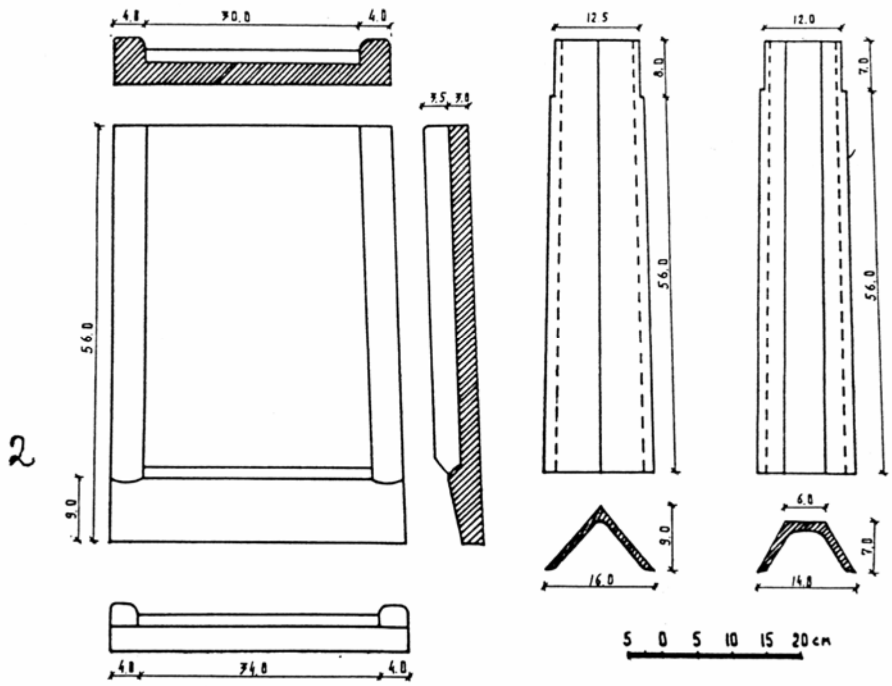
56.0
9.0
12.5
8.0
16.0
12.0
7.0
6.0
5 0 5 10 15 20 cm

Նկ. 8

թվականներով:

Արտաշատի կղմինդրների և աղյուսների դրոշմների արձանագրությունները հաճախ լրիվ կամ հստակ չեն, իսկ երբեմն էլ երևում է միայն դրոշմի հարթ փոսիկը (նկ. 5,6): Հավանաբար, դրանք դրոշմվել են կավի պնդացած ժամանակ: Դրոշմի հետքով կղմինդրի մի բեկոր հայտնաբերվել է նաև Արտաշատի հյուսիսարևմտյան մասում բացվող տաճարական համալիրի հատվածում: Դա նշանակում է, որ IV սկյութական լեգեոնը ինչ-որ աշխատանքներ է կատարել նաև այս համալիրում:

Հռոմեական տարբեր լեգեոնների լատիներեն արձանագրությամբ դրոշմներ ունեցող կղմինդրներ հայտնաբերվել են նաև անտիկ աշխարհի այն երկրներից, որոնք նրանք նվաճել կամ որտեղ որոշակի ժամանակ կայանել են[9]:

Այսպիսով, Արտաշատում պաշտամունքային հասարակական շենքերը, վերնախավի և միջին կարողության տեր քաղաքացիների բնակելի համալիրները ծածկված են եղել կղմինդրներով: Նման պատկեր է նաև Արշակունիների ամառանոցային նստավայր Գառնի ամրոցում[10]: Այստեղ կղմինդրներն ի հայտ են գալիս պալատական համալիրում (մ.թ. I դ.), արքայական բաղնիքում (II դ.) և ջրամատակարարման առվի վրա (III դ.): Նոր շինանյութերի, կրաշաղախի, կղմինդրների, թրծած աղյուսների, տարբեր տեսակի, չափերի ու նշանակության կավե խողովակների օգտագործումը, կոմունալ տնտեսության, բաղնիքների լայն ցանցը, վկայում են շինարարական տեխնիկայի և քաղաքային կուլտուրայի զարգացման բարձր մակարդակի մասին:

ЧЕРЕПИЦЫ И КИРПИЧИ С КЛЕЙМАМИ С ЛАТИНСКИМИ НАДПИСЯМИ, НАЙДЕННЫЕ В АРТАШАТЕ

ЖОРЕС ХАЧАТРЯН

Р е з ю м е

В Арташате, в постройках эллинистического и особенно позднеантичного времени, находки черепиц носят массовый характер. Арташатские черепицы-солены делятся на четыре типа. Клейма с латинской надписью имеют черепицы только второго типа (размеры 56x30x34 см, 57,8x39,3x42,1 см). На клеймах прочитываются буквы LEG |ĬI|

[9] В. В. К р о п о т к и н. Римские импортные изделия в Восточной Европе (II в. до. н. э.– V в. н. э.).–"Археология СССР". Свод археологических источников, вып. Д1-27, М., 1970, с. 124, [1] 1199–1203; В. В. Б о р и с о в а. Черепица с клеймами римских легионов.– Сообщения Херсонесского музея, 1961, с. 39–45; С. Ю. С а п р и к и н. *Նշվ. աշխ., էջ 58–62, նկ. 1,2,* В. А. К у т а й с о в. Новые находки легионных клейм в Херсонесе.– Античная культура Северного Причерноморья в первые века нашей эры. Киев, 1986, с. 139–142, рис. 1,2.

[10] *Ժ. Դ. Խ ա չ ա տ ր յ ա ն. Գառնի ամրոցի պեղումները.– ՀՍՍՀ-ում 1977–1978 թթ. դաշտային հնագիտական աշխատանքներին նվիրված զեկուցումների թեզիսներ, Երևան, 1979, էջ 22–23:*

SC. Такие же клейма имеют квадратные обоженные кирпичи (27,5x27,5x5 см). Размеры и надписи клейм на соленах и кирпичах изготовлялись одними и теми же мастерами. LEG расшифровывается как первый слог LEGIO, а знак |ĬI| равен латинскому IV, буквы SC читаются как первые буквы SCYTHICO, то есть LEGIO |ĬI| SCYTHICO = IV скифский легион. В предместье древнего города Арташата были обнаружены две латинские надписи. В первой надписи, которая относится к римскому императору Траяну, отмечается, что “IIII скифский легион сделал”. То есть в 114–117 гг. в Арташате стоял IV скифский легион, который занимался строительством. Клейменные черепицы из различных гарнизонов известны и в других странах античного мира.

TILES AND BRICKS WITH THE STAMPS BEARING LATIN INSCRIPTIONS FOUND IN ARTASHAT

ZHORES KHACHATRYAN

S u m m a r y

The finds of tiles in the constructions of Hellenistic and especially Late-Ancient times at Artašat (Artaxata) are too many. The tiles-solens from Artašat can be divided into four types. The stamps with Latin inscriptions have only the tiles, which belong to the second type (the sizes are 56x30x34 cm.; 57,8x39,3x42,1 cm.). On the stamps one can read the letters LEG |ĬI| SC. The same type of the stamps have baked quadrels (27,5x27,5x5 cm.). The sizes and the inscriptions of the stamps on the solens and bricks are made by the same craftsmen. The letters LEG are decoding as the first syllable of the word LEGIO; as to the sign |ĬI| – it means Latin IV; the letters SC can be read as the first letters of SCYTHICO, i.e. LEGIO |ĬI| SCYTHICO = Scythian legion IV. In the suburb of the ancient city Artašat two Latin inscriptions were found. In the first one, which refers to the Roman Emperor Trajan, it is said, that "Scythian legion IIII made". It means that in 114-117 Scythian legion IV was in Artašat and did construction work there. The stamped tiles of different garrisons are known in other countries of the Ancient world, too.