ԱՐՈՒՃԻ ԴԱՄԲԱՆԱԴԱՇՏԻ № 7 ՈՒ № 9 ԴԱՄԲԱՆԱԹՄԲԵՐԻ ԵՎ ԹԱՂՄԱՆ ԾԵՍԻՆ ԱՌՆՉՎՈՂ ՈՐՈՇ ՀԱՐՑԵՐԻ ՇՈՒՐՋ

ԳԱՐԵԳԻՆ ԹՈՒՄԱՆՅԱՆ

Դամբանադաշտը գտնվում է Արագածոտնի մարզի Արուճ գյուղից ոչ հեռու՝ Շամիրամաձորի ձախ ափին կառուցվող Դպրեվան բնակավայրի տարածքում, Շամիրամի հուշարձանախմբից դեպի հյուսիս[1]: Այստեղ ՀՀ ԳԱԱ հնագիտության և ազգագրության ինստիտուտի Շամիրամի հնագիտական ջոկատը, ՀՀ նախարարների խորհրդին առընթեր պատմության և մշակույթի հուշարձանների պահպանման և օգտագործման գլխավոր վարչության հետ կնքված պայմանագրով, շարունակեց պեղումներ կատարել 1990–1991 թվականներին:

№ 7 դամբանաթումբը ամենափոքրն էր իր չափերով: Այն գտնվում էր նախկինում պեղված № 2 դամբանաբլրի թաղման սրահից 4–5 մ դեպի հյուսիս և պեղվող № 4 դամբանաբլրից 26–27 մ հարավ ու տեղանքից գրեթե չէր առանձնանում: Այնուամենայնիվ, 3,85 մ տրամագծով ու 0,35 մ առավելագույն բարձրությամբ հողաքարե թումբը և կենտրոնում ոչ մեծ սալաքարի գոյությունն էին հուշում դամբարանի առկայությունը (նկ. 1, 2)[2]: Դամբանաթմբի պեղումներով հայտնաբերվեցին խեցանոթների բեկորներ և վանակատի ծլեփ: Դամբանահորի առավելագույն երկարությունը (ծածկասալի տակ) 1,4 մ էր, լայնությունը և խորությունը՝ 1 մ: Հատակագծում ուղղանկյուն, կլորացող անկյուններով և կավածեփ պատերով հիմնահողային դամբանափոսն ուղղված էր արևմուտք, դեպի հարավ 14° շեղումով (նկ. 3): Խցի հյուսիսային պատի մեջ հատակի մակարդակում 0,72x0,35x0,25 մ չափերով խորշ էր փորված (նկ. 3), որը շուրջ 0,15 մ ցած էր իջնում հատակի մակարդակից, որտեղ և հիմնականում տեղավորված էր հանգուցյալի դին: Հատակին՝ հիմնաժայռի մեջ, սաղր գոգավորություններ էին փորված դիակի գլխի և մարմնի համար: Այս կրկնաստառ դամբանի ուղղաձիգ հորը մինչև ծածկասալը զգուշորեն շարված էր քարերով, որոնք չէին վնասել դիակը և թաղման գույքը: Ննջեցյալը 20–22 տարեկան կին էր[3], դիաթաղման եղանակով ամփոփված: Կմախքը տեղադրված էր աջ

---

[1] *Դամբանադաշտի տեղադրության և դրա տարածքում կատարված պեղումների վերաբերյալ տե՛ս Գ. Ա ր ե շ յ ա ն, Հ. Ս ի մ ո ն յ ա ն, Գ. Ս ա ր գ ս յ ա ն. Հայագիտական կենտրոնի 1976 թվականի դաշտային հնագիտական աշխատանքները.– «Բանբեր Երևանի համալսարանի» (այսուհետև՝ ԲԵՀ), 1977, № 3, էջ 272-273: Գ. Ա ր ե շ յ ա ն, Հ. Ս ի մ ո ն յ ա ն, Գ. Ս ա ր գ ս յ ա ն, Գ. Ք ո չ ա ր յ ա ն, Հ. Օ հ ա ն յ ա ն. Հայագիտական կենտրոնի 1977-1978 թթ. դաշտային հնագիտական աշխատանքները (այսուհետև՝ Գ. Ա ր ե շ յ ա ն և այլք).–- ԲԵՀ, 1979, № 2, էջ 220-221: Գ. Թ ո ւ մ ա ն յ ա ն. Շամիրամի դամբարանադաշտի հյուսիսային հատվածի (Արուճի դամբանատեղի) 1991 թ. պեղումները.– Հայաստանի Հանրապետությունում 1991-1992 թթ. դաշտային հնագիտական աշխատանքների արդյունքներին նվիրված գիտական նստաշրջան. Զեկուցումների թեզիսներ (այսուհետև՝ ԴՀԱԱ). Երևան, 1994, էջ 15-16: Ն ո ւ յ ն ի՝ Արուճի դամբարանադաշտի ուշբրոնզեդարյան № 5 դամբարանը (թաղման ծեսը մեկնաբանելու փորձ).– ՊԲՀ, 2005, № 3, էջ 160-172 և այլն:*

[2] *Դամբանաթումբը չափագրել է ճարտարապետ Լ. Կիրակոսյանը:*

[3] *Մարդաբանական ուսումնասիրությունը կատարել է մարդաբան Ա. Փալիկյանը:*

կողքին, ներարգանդային դիրքով, գլխով դեպի արևմուտք, դեմքն ուղղված էր հարավ-արևելք, ձեռքերը ծալված էին դեմքի դիմաց: Նրա գլխավերևում, արևմտյան պատին կից տեղադրված էր մեկ թաս, իսկ խցի կենտրոնական հատվածում, հանգուցյալի դեմքի առջև գետեղված սալաքար-զոհասեղանի հյուսիսարևելյան անկյունում՝ քերեղան, որին կից գտնվում էին զոհաբերված կենդանու ոսկորների մնացորդներ (նկ. 4): Դամբանախցի արևելյան պատին կից հայտնաբերվեցին մեկ թաս-քերեղան (կողքի վրա դրված) և գավ՝ շրջված վիճակում (նկ. 3, 5):

№ 9 դամբարանը գտնվում էր № 4 դամբանաբլրից 30 մ դեպի հյուսիս: Այն շրջափակված էր մեծ լեռ քարերով, որոնք շարված էին 5 մ տրամագիծ ունեցող շրջանագծով: Վերջինիս արևելյան քառորդում կրոմլեխի քարերը բացակայում էին, իսկ շրջանի կենտրոնական հատվածի մակերևույթը գոգավոր էր, որի հետևանքով եզրագծի քարերը թեքված էին դեպի ներս (նկ. 6): Սրանից կարելի էր ենթադրել, որ, ի տարբերություն № 7 դամբարանի ուղղաձիգ հորի, № 9 դամբարանի թաղման սրահը հուղարկավորության ավարտին զերծ է եղել քարահողային լիցքից: Այն, հավանաբար, սկզբնապես ունեցել է գերանակապ ծածկ, որն իր վրա է պահել դամբանաթումբը: Ժամանակի ընթացքում գերանները փտել են, թմբի ծանրության տակ կոտրվել և փուլ են եկել դամբանափոսի մեջ՝ տեղում առաջացնելով փոքր գոգավորություն[4]: Իսկ կրոմլեխի արևելյան մասի քարերի բացակայությունը հուշում էր, որ դամբանասրահի մուտքը, հավանաբար, այդ կողմում է եղել: Դամբանափոսի վերին հատվածի պեղումներով հայտնաբերված վանակատի ծլեփները, հնարավոր է, սկզբնապես սփռված են եղել դամբանաթմբի վրա: Դամբանասրահի արևմտյան պատի մեջ, գետնի մակերևույթից 0,5–0,6 մ ցածում բացված 0,25 մ տրամագծով և 0,2 մ խորությամբ երկու խոռոչներում նախկինում կարող էին ամրացված լինել ծածկի գերանների ծայրերը: Հատակագծում ուղղանկյուն, կլորացող անկյուններով և թեքությամբ ցած իջնող կավածեփ պատերով հիմնահողային դամբանասրահն ուղղված էր արևմուտք, դեպի հյուսիս 15° շեղումով (նկ. 7): Արևելյան (մուտքի) պատին թողնված էր վերից վար լայնացող ու հաստացող կավածեփ ելուստ, որի աղեղի երկարությունը հատակի (հիմնաժայռի) վրա 1,7 մ էր: Վերին մակարդակում դամբանափոսի չափերն էին 3,35 x 2,85 մ, առավելագույն չափերը հատակի մակարդակում՝ 2,3 x 2,2 մ x 1,9 մ: Դամբանասրահի պեղումներով հայտնաբերված ատամները, ըստ երևույթին, պատկանում էին 40–50 տարեկան տղամարդու[5]: Խոշոր եղջերավոր երկու կենդանիների գլուխներն ու վերջավորությունները զետեղված էին հյուսիսային և հարավային պատերին կից, այսինքն՝ թերի կմախքները ձգվում էին դամբանասրահի երկայնքով, իսկ գանգերը դրված էին արևելյան պատի անկյուններում, վեր թեքված դնչերն ուղղված դեպի արևելք:Մեկ այլ խոշոր եղջերավորի և երկու մանր եղջերավոր

[4] *Այս ենթադրությունը պեղումների ընթացքում հաստատվեց:*
[5] *Մարդաբանական բնորոշումը՝ Մ. Ալթունյանի:*

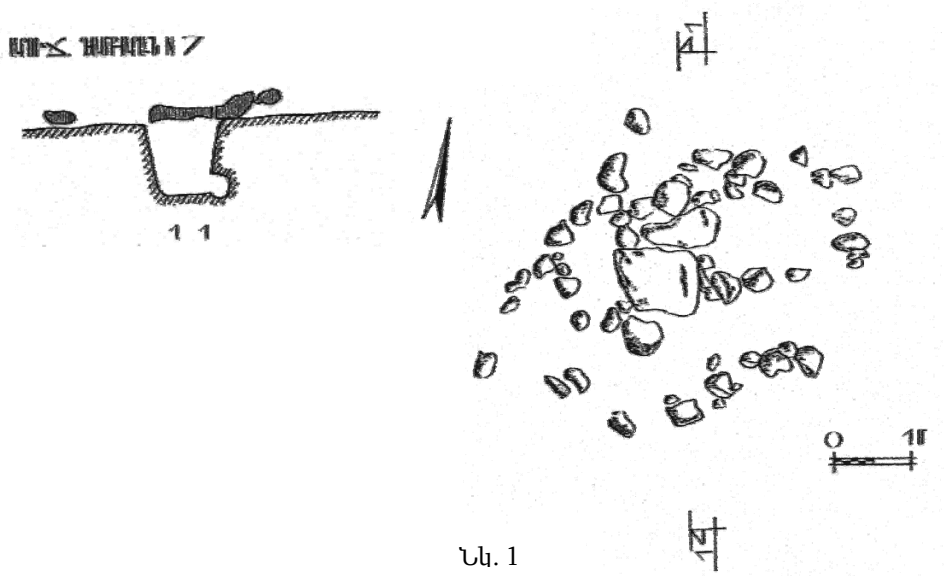

Նկ. 1

Նկ. 2

կենդանիների մնացորդներ գտնվում էին դամբանասրահի կենտրոնական և արևմտյան հատվածներում, մասնավորապես՝ հյուսիսային պատին կից[6]: Թաղման գույքը կազմված էր արևմտյան և հարավային պատերի մոտ դրված երկու խոշոր անոթներից, գավի բեկորից, վանակատի ծլեփներից և միջուկից[7] (նկ. 7):

№ 7 դամբարանում հայտնաբերված բոլոր խեցանոթները մրապատ են: Գորշ-դարչնագույն մակերևույթով, բաց վարդագույն աստառով թասը (աղ. I, 1) վատ է թրծված, խեցին տեղական ավազի խառնուրդ է պարունակում: Դարչնագույն մակերևույթով, կարմրադարչնագույն աստառով քերեղանը (աղ. I, 2) նույնպես վատ է թրծված: Վերջինիս մոտ գտնված թաս-քերեղանը (աղ. I, 3) օժտված է բաց վարդագույն մակերևույթով և աստառով, համեմատաբար լավ է թրծված: Հիշյալ դամբարանում պեղված երկկոն իրանով նրբախեցի գավը (աղ. I, 4) ունի բաց դարչնագույն մակերևույթ և աստառ, թրծված է համաչափ: № 9 դամբարանում պեղումներով գտնված գորշ-դարչնագույն մակերևույթով մեծ հիդրայի ուսերը զարդարված են ելունդներով (աղ. II, 1): Այստեղ հայտնաբերվել են նաև բաց դարչնագույն մակերևույթով լայնաբերան մեծ սափոր (աղ. II, 2) և կոտրված գավի հատակի բեկոր (աղ. II, 3): Երկու խոշոր անոթներն էլ, ըստ երևույթին, կրակի ազդեցության հետքեր են կրում:

№ 9 դամբանաթմբի հիշյալ խեցանոթներն իրենց զուգահեռներն ունեն թռեղք-վանաձորյան մշակույթին պատկանող խեցեղեն հավաքածուներում: Այսպես, միջինբրոնզեդարյան ելունդավոր տարողունակ անոթներ են գտնվել Քարաշամբի մեծ դամբանաբլրում[8], Վանաձորի «արքայական» դամբարանում[9], Լոռի բերդում[10], Թռեղքի դամբանային համալիրներում (VIII, XVII, XVIII և այլն)[11] և այլուր: Արուճի № 9 դամբանաթմբի լայնաբերան մեծ սափորին ձևով նման խեցանոթներ են հայտնաբերվել Թռեղքի XXIX դամբանաբլրում[12], Ազնավուրի (Նախճավան) ավերված դամբանաբլուրներից մեկում[13], Լոռի բերդի № 60 դամբանաբլրում[14], Սամթավրոյի № 243 դամբանաբլրում[15] և այլ դամբարաններում: Հնարավոր է, որ կոտրված գավի զուգահեռը կարելի է փնտրել Լոռի բերդի № 83 դամբարանում[16]:

---

[6] *Կենդանիների ոսկրերի ուսումնասիրությունը կատարել է ՀՀ ԳԱԱ կենդանաբանության ինստիտուտի ավագ գիտաշխատող Ն. Մանասերյանը:*

[7] *№ 9 դամբարանի պեղումներով հայտնաբերվել է, ընդհանուր առմամբ, 28 վանակատե արտեֆակտ:*

[8] В. Э. О г а н е с я н. Раскопки Карашамбского могильника в 1987 г.– Археологические работы на новостройках Армении, I. Ереван, 1992, с. 30, таб. XXV, 3-3А.

[9] А. А. М а р т и р о с я н. Армения в эпоху бронзы и раннего железа. Ереван, 1964, с. 66, таб. I, 1, 3.

[10] С. Г. Д е в е д ж я н. Лори-Берд, I. Ереван, 1981, с. 21, таб. III, IV; *Ն ո ւ յ ն ի՝ Լոռի բերդ, II (միջին բրոնզ) Երևան, 2006, էջ 115, նկ. 77, 2, 78, 2-3, 80, 7 և այլն:*

[11] Б. А. К у ф т и н. Археологические раскопки в Триалети, I. Тбилиси, 1941, с. 381, 405, таб. LXXIII, LXXXV; Э. М. Г о г а д з е. Периодизация и генезис курганной культуры Триалети. Тбилиси, 1972, таб. 25, 1, 4, 27; 31, 1-3.

[12] Л. Г. Ж о р ж и к а ш в и л и, Э. М. Г о г а д з е. Памятники Триалети эпохи ранней и средней бронзы. Тбилиси, 1974, таб. 92, 782; 108, 782.

[13] О. А. А б и б у л л а е в. Энеолит и бронза на территории Нахичеванской АССР. Баку, 1982, с. 167–168, таб. XXXII, 5.

[14] *Ս. Դ ևէ ջ յ ա ն. նշվ. աշխ., էջ 153, նկ. 74, 1:*

[15] А. Н. К а л а н д а д з е. Самтавро. Археологические памятники доантичной эпохи.– Мцхета. Т. IV. Тбилиси, 1981, с. 34, рис. 3 (на груз. яЎз.).

[16] *Ս. Դ ևէ ջ յ ա ն. նշվ. աշխ., էջ 179, նկ. 103, 5:*

Արուճի № 7 դամբարանի կավանոթներն իրենց զուգահեռներն ունեն ինչպես թռեղքվանաձորյան, այնպես էլ սևան-արցախյան մշակութային համալիրներում: Այսպես, վերը հիշատակված թասը և քերեղանը (աղ. I, 1, 2) սերտ նմանություն են դրսևորում Սիոնի (պատմական Ծոբոփոր գավառ) դամբանադաշտի միջինբրոնզեդարյան № 4 դամբարանի նույնատիպ անոթներին[17], հիշյալ քերեղանը և գավը (աղ. I, 4) ձևով որոշ նմանություն ունեն Ազնավուրի ավերված դամբանաբլրի նույնատեսակ անոթներին[18], գավը նման է նաև Հառիճի № 93 դամբարանի նույնատիպ անոթին[19], քերեղանը իր զուգահեռներն ունի նաև Քեթիի № 12 դամբարանում[20] և Սիսիանի № 4 դամբանաթմբում[21], իսկ թաս-քերեղանը (աղ. I, 3) ձևով և չափերով նման է Քեթիի № 10 կրկնաստառ դամբարանում գտնված համանուն ամանին[22] և այլն:

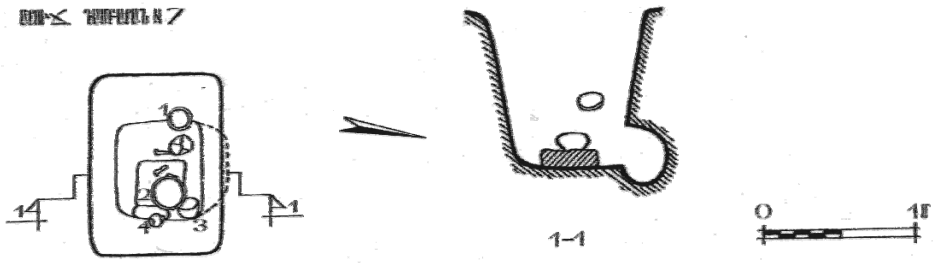

Նկ.3

Դամբարանները թվագրելու հարցում, բացի թաղման գույքից, կարևոր է նաև հուղարկավորության ծեսի մյուս բաղադրիչների՝ դամբարանների կառուցվածքի, թաղման ծիսակարգի, զոհաբերությունների, տարբեր արարողությունների հետքերի, ուսումնասիրությունը և համաժամանակացումը: Արուճի № 9 դամբանաթմբից մոտավորապես 60 մ դեպի հարավ գտնվող № 2 դամբանաբլրի (պեղվել է 1977 թ.) ուղղանկյուն հատակագծով և կլորացող անկյուններով թաղման սրահը նույնպես կողմնորոշված է եղել արևելք-արևմուտք առանցքով, այստեղ գտնվել են ցլի գանգ և ոտքերի ոսկորներ, խեցատները կրակի ազդեցության հետքեր են կրել[23]: Ուղղանկյուն հատակագծով և կլորացող անկյուններով հիմնահողային դամբանասրահ է ունեցել նաև Վանաձորի «արքայական» դամբարանը, որը, ինչպես Արուճի № 9 դամբանաբլրի թաղման խուցը, ուղղված է եղել արևելքից արևմուտք: Այստեղ ևս խոշոր եղջերավոր երկու կենդանիների գանգերը դրված են եղել արևելյան պատի երկու անկյուններում՝ դնչերով դեպի արևելք, իսկ վերջույթները՝ երկայնական պատերի մոտ[24]: Գերանակապ ծածկ են ունեցել Թռեղքի մի

---

[17] М. В. Менабде, Т. В. Кигурадзе. Археологическиепамятники с. Сиони. Тбилиси, 1981, с. 36, рис. 7, 11, 3 (на груз. яз.).

[18] О. А. Абибуллаев. *Նշվ. աշխ., աղ. XXXII, 8, 7:*

[19] Т. С. Хачатрян. Древняя культура Ширака. Ереван, 1975, с. 110, рис. 65.

[20] Л. А. Петросян. Раскопки памятников Кети и Воскеаска (III–I тыс. до н. э.). Ереван, 1989, таб. 36, 18; 38, 8.

[21] *Օ. Խնկիկյան. Միջին բրոնզեդարյան դամբարանների պեղումներ Սիսիանում.– ՀՀ ԳԱԱ «Լրաբեր հասարակական գիտությունների», 1990, № 7, էջ 97, աղ. I, 8:*

[22] Л. А. Петросян. *Նշվ. աշխ., էջ 46, աղ. 36, 14:*

[23] *Գ. Արեշյան և այլք, էջ 220-221:*

[24] Б. Б. Пиотровский. Археология Закавказья. Л., 1949, с. 46 – 47; *Ս. Դևեջյան. նշվ. աշխ., էջ 251-252, նկ. 133:*

շարք դամբանաբլուրների (XV, XVI, XXVIII, XXIX) թաղման հիմնահողային սրահները, որոնք հատակագծում ուղղանկյուն են, կլորացող անկյուններով և ուղղված են արևմուտք[25]: XV դամբանաբլուրը կենտրոնական հատվածում գոգավոր է եղել, իսկ դամբանափոսն են դրվել, ըստ երևույթին, երկու խոշոր եղջերավոր կենդանիների կաշիները՝ վերջույթների և դնչերը դեպի արևելք ուղղված գանգերի հետ միասին[26]: Այս հուշարձանախմբի XXVIII դամբանաբլրի կենտրոնական հատվածը նույնպես գոգավոր տեսք էր ստացել, իսկ դամբանափոսում հայտնաբերվել են երկու միջին չափի խեցանոթներ և մարդու ատամներ: Նույն դամբանադաշտի XXIX դամբանաբլրի հիմնահողային դամբանասրահում հայտնաբերվել են խոշոր եղջերավոր կենդանու ոսկրեր: Հետաքրքիր է, որ այստեղ հայտնաբերվել է նաև միականթ գավաթ և, ինչպես վերն արդեն հիշատակվել է, Արուճի №9 դամբանաթմբի լայնաբերան մեծ սափորին ձևով նման մեկ կավանոթ[27]: Ղրղիի դամբանաբլուրն ունեցել է ուղղանկյուն հատակագծով և կլորացող անկյուններով, արևելքից արևմուտք ուղղված դամբանասրահ, որտեղ հայտնաբերվել են խոշոր եղջերավոր կենդանիների երկու գանգ ու սրունքոսկր, մոխրաշերտ և մի քանի անոթներ, որոնցից միականթ գավաթն իր երկկոն ձևով հիշեցնում է Արուճի №7 դամբարանի գավը[28]: Նման ձև և ուղղվածություն ունեն նաև Լոռի բերդի №90 և 91 դամբարանների թաղման խցերը, որոնցից երկրորդում առկա է եղել նաև մոխրաշերտ[29]: Համանման կառուցվածք ունի Սիոնի №4 դամբարանի թաղման խուցը, որտեղ նույնպես մարդու կմախք չի գտնվել, իսկ աճյունասափորը, հավանաբար, սկզբնապես ծածկված է եղել քարե խփով[30], որի նմանները հայտնի են Վանաձորի դամբարանից և այլ թաղումներից: Մարդու կմախք չի հայտնաբերվել Լճաշենի մի խումբ դամբանաբլուրների արևելքից արևմուտք ուղղված հիմնահողային սրահ-

---

[25] Б. А. К у ф т и н. *Նշվ. աշխ., էջ 80:*

[26] *Նույն տեղում, էջ 81, 83, աղ. LXVI:* Л. Г. Ж о р ж и к а ш в и л и, Э. М. Г о г а д з е. *Նշվ. աշխ., էջ 20, աղ. 14, 4:*

[27] Б. А. К у ф т и н. *Նշվ. աշխ., էջ 353, աղ. LIX, 3:* Л. Г. Ж о р ж и к а ш в и л и, Э. М. Г о г а д з е. *Նշվ. աշխ., էջ 22-23, աղ. 91, 92:*

[28] С. А. Е с а я н. Древняя культура племен северо-восточной Армении (III–I тыс. до н. э.). Ереван, 1976, с. 101–102, таб. 83, 5.

[29] *Ս. Դ ևե ջ յ ա ն. նշվ. աշխ., էջ 80:*

[30] М. В. М е н а б д е, Т. В. К и г у р а д з е. *Նշվ. աշխ., էջ 117:*

Նկ. 4

Նկ. 5

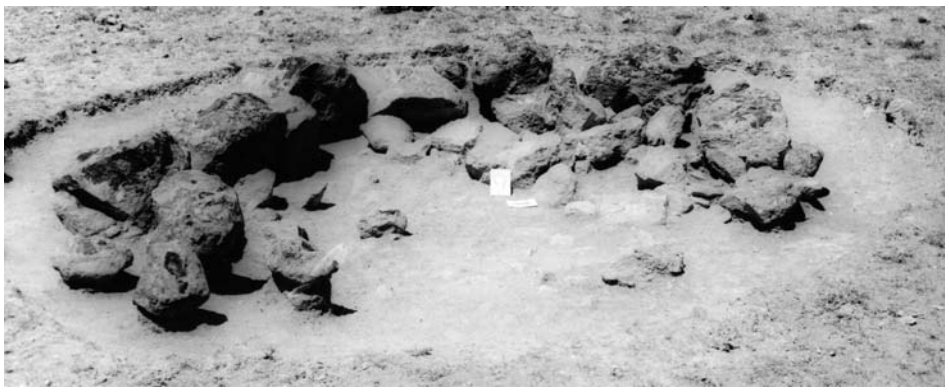

Նկ. 6

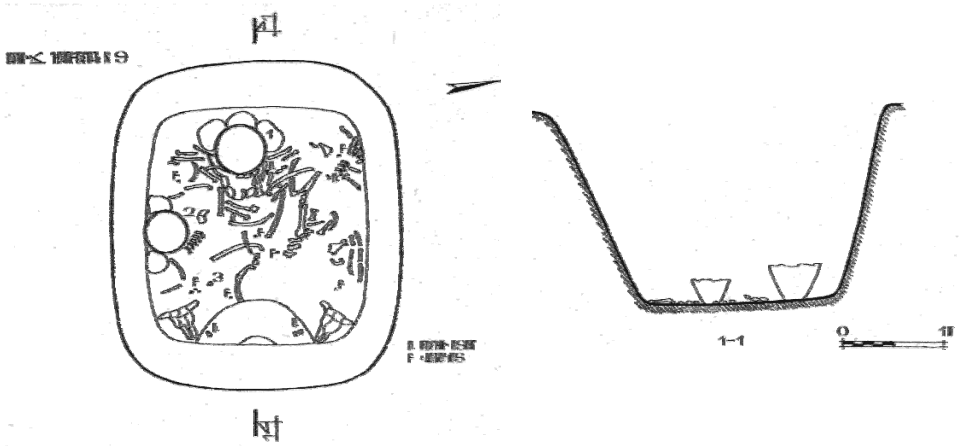

Նկ. 7

ներում, որոնցում հայտնաբերվել են դեպի արևելք ուղղված վեր թեքված դնչերով եզների գանգեր և վերջավորություններ[31]:

№ 7 դամբարանին կառուցվածքով որոշ նմանություն ունի Քեթիի № 10 կրկնաստառ դամբարանը, որտեղից, ինչպես վերն ասվեց, գտնվել է քննարկվող դամբարանի թասքերեղանի տիպի մի անոթ: Աշշուրի վաղ փուլի թաղումների թվում կան հիմնահողային կրկնաստառ դամբարաններ, որոնց ուղղաձիգ հորերը լցված են հողով և քարով[32]: Նման տիպի դամբարաններում թաղումներ են կատարվել Ուզբեկստանում (Սապալլիթեփե, Ջարկուտան) Նամազգա IV-ի ժամանակաշրջանում[33] և Թուրքմենիայի Գոնուրդեպե դամբանադաշտում[34]: Միայնակ կծկված դիաթաղումներով ջրհորաձև դամբարաններ են հայտնի Ծեբելդայի հովտում (Աբխազիա)՝ Աբլուխվարա գյուղից դեպի հյուսիս[35]:

Նկատի ունենալով թաղման գույքի և ծիսական մյուս բաղադրիչների վերը բերված զուգահեռները, Արուճի № 7 և № 9 դամբանաթմբերը կարելի է թվագրել համապատասխանաբար մ.թ.ա. XVIII–XVII և մ. թ. ա. XIX–XVIII դարերով[36]:

Անդրադառնանք նաև թաղման ծեսին վերաբերող որոշ այլ հարցերի՝ սկսելով № 2 և № 7 դամբանաթմբերի փոխառնչվածությունից: Քանի որ № 7 դամբանաթումբը № 2-ի դամբանափոսից ընդամենը մի քանի մետր հեռավորության վրա էր գտնվում, ուստի կարելի է վերականգնել, որ № 2 դամբանաբլրի եզրագիծը սկզբնապես ավելի մոտ է եղել հարևան փոքրիկ դամբանաթմբին: Այս երկու դամբարանների տարածական առումով մերձավորությունը, համաժամանակյա լինելը և, միաժամանակ, կառուցվածքի ու թաղման ծիսակարգի ակնհայտ տարբերությունները հուշում են, որ № 7 դամբանի թաղումը, ըստ երևույթին, ուղեկցել է № 2-ում կատարված հիմնական հուղարկավորությանը:

Կրկնաստառ (կողային պատի փորվածքով) դամբարաններում թաղումներ են կատարվել Հայկական լեռնաշխարհի հարևանությամբ դեռևս հալաֆյան մշակույթի համալիրներում, օրինակ, Յառիմթեփե I-ի տարածքում գտնվող և Յառիմթեփե II-ի դամբանադաշտերում, որտեղ հանդիպում են մանուկների կծկված դիրքով կմախքներ[37]: Նման կառուցվածք են ունեցել նաև Եգիպտոսի գերցեյան մշակույթի որոշ դամբարան-

---

[31] *Է. Խ ա ն զ ա դ յ ա ն. Լճաշենի № 6 կուրգանը.– ՀՍՍՀ ԳԱ «Տեղեկագիր» հասարակական գիտությունների, 1960, № 2, էջ 66, նկ. 1, ն ո ւ յ ն ի՝* Лчашенский курган N 6.– Краткие сообщения Института археологии. Ереван, 1962, вып. 91, с. 66–67, рис. 23; *Հ. Մ ն ա ց ա կ ա ն յ ա ն. Լճաշենի մշակույթի զարգացման հիմնական էտապները.– ՊԲՀ, 1965, № 2, էջ 101:*

[32] Т. С. Х а ч а т р я н. *Նշվ. աշխ., էջ 154:*

[33] В. А. А л е к ш и н. Социальная структура и погребальный обряд древнеземледельческих обществ. Л., 1986, с. 29, 31.

[34] В. С а р и а н и д и. Маргуш. Древневосточное царство в старой дельте реки Мургаб. Ашхабад, 2002, рис. на с. 246.

[35] О. Х. Б г а ж б а. Работы в Цебельдинской долине.– В кн.: Археологические открытия 1982 года. М., 1984, с. 421.

[36] *Պ. Ավետիսյանը դրանք թվագրում է մ. թ. ա. XIX դ. երկրորդ քառորդ – XVIII/XVII դարերով. տե՛ս Պ. Ա վ ե տ ի ս յ ա ն. Հայաստանի միջին բրոնզի ժամանակագրությունը և փուլաբաժանումը.– Պատմական գիտությունների թեկնածուի գիտական աստիճանի հայցման ատենախոսության սեղմագիր. Երևան, 2003, էջ 20: Նույն դամբարանադաշտում պեղված և № 7 դամբանաթմբին համաժամանակյա I և II դամբանաբլուրները Գ. Արեշյանը թվագրել է համապատասխանաբար մ. թ. ա. XVIII–XVII դարերով և մ. թ. ա. II հազարամյակի առաջին կեսով. Գ. Ա ր ե շ յ ա ն, Հ. Ս ի մ ո ն յ ա ն, Գ. Ս ա ր գ ս յ ա ն. նշվ. աշխ., էջ 273, Գ. Ա ր ե շ յ ա ն և այլք, էջ 220:*

[37] Н. Я. М е р п е р т, Р. М. М у н ч а е в. Погребальный обряд племен халавской культуры (Месопотамия).– В кн.: Археология Старого и Нового Света. М., 1982, с. 31, 43, 46.

ներ, ըստ որում՝ ուղեկցող գույքը զետեղվել է ուղղաձիգ հորում, իսկ ննջեցյալի դին տեղադրվել է կողային փորվածքում[38]: Ընդունված է այն տեսակետը, որ կրկնաստառ դամբարանը կատակոմբի տարատեսակն է կամ պարզագույն տարբերակը, ուստի այն երբեմն անվանում են I տիպի կատակոմբ[39]: Սակայն այն կարծիքը, որ դրանք երբեք հուղարկավորողների կողմից չեն լցվել[40], կարիք ունի վերանայման:

Անդրադառնանք նաև № 7 դամբարանում զետեղված սալաքար-զոհասեղանին: Զոհաբերության վայրը, ընդհանրապես, համարվել է տիեզերքի կենտրոնը, իսկ զոհասեղանը նշում է այդ կենտրոնը[41]: Պեղումներով հայտնաբերված թաղման գույքի որոշ մասը և զոհաբերված կենդանիների ու թռչունների[42] ոսկորները, երբեմն, դրված են լինում զոհասեղանների վրա, ինչպես Արուճի № 7 դամբարանում: Այդ առանձնացումը, միգուցե, կարող է հուշել, որ նման դեպքերում գործ ունենք ննջեցյալների ճակատագիրը տնօրինող աստվածություններին ձոնված զոհաբերությունների հետ[43]: Ինչ վերաբերում է գավը կամ փարչը շրջված վիճակում տեղադրելուն, ապա այս երևույթը ևս վաղուց արժանացել է հնագետների ուշադրությանը[44]: Այն տարածված էր նաև կարմիրբերդյան մշակույթի,[45] ինչպես և Հայկական լեռնաշխարհի ու հարակից տարածաշրջանների վաղերկրագործական մշակույթների թաղման ծեսերում[46]: Իրերը շրջելու արարողությունն ընդգրկվում է փոխակերպման, մի վիճակից մյուսին անցման ծիսակատարության համակարգում[47]: Հիշյալ սովորությունը կարող էր կապված լինել «բախտ, վիճակ» հասկացությունների յուրօրինակ ընկալման հետ, երբ վերջիններս ներկայացվում էին որպես մարդուն մատուցվող փարչ կամ գավ[48]: Շուռ տված անոթը տվյալ դեպքում կարող էր նշանակել, որ հանգուցյալը «ճակատագրի բաժակը» դատարկել է մինչև վերջ:

№ 7 դամբարանի կողային փորվածքում ննջեցյալն ամփոփված է խիստ կծկված դիրքով, որը գիտական գրականության մեջ ընդունված է անվանել էմբրիոնալ, *քանի որ հի-*

---

[38] Г. Ч а й л д. Древнейший Восток в свете новых раскопок. М., 1956, 113.

[39] И. С. К а м е н е ц к и й. Код для описания погребального обряда.– В кн.: Древности Дона. Материалы работ Донской экспедиции. М., 1983, с. 233; *Ն ո ւ յ ն ի՝* Код для описания погребального обряда (ч. II).– В кн.: Археологические открытия на новостройках. Древности Северного Кавказа, вып. 1. М., 1986, с. 136.

[40] И. С. К а м е н е ц к и й. Код..., ч. II, с. 141.

[41] В. Н. Т о п о р о в. О брахмане. К истокам концепции.– В кн.: Проблемы истории языков и культуры народов Индии. М., 1974, с. 36–37.

[42] *Թռչունները, իբրև օդային էակներ, խորհրդանշել են հոգիները. տե՛ս Ս. Հ ա ր ո ւ թ յ ո ւ ն յ ա ն. Հայ ժողովրդական հանելուկներ, Երևան, 1965, էջ 192–193, 311, ն ո ւ յ ն ի՝ Հայ առասպելաբանություն, Բեյրութ, 2000, էջ 238–299:*

[43] *Գ. Թ ո ւ մ ա ն յ ա ն. Ուշբրոնզեդարյան թաղման ծեսը Հայկական լեռնաշխարհի հյուսիս-արևելքում (ըստ հնագիտական տվյալների).– Ատենախոսություն պատմական գիտությունների թեկնածուի գիտական աստիճանի համար, Երևան, 1997, էջ 151, 155:*

[44] А. А. И в а н о в с к и й. По Закавказью. Археологические наблюдения и исследования 1893, 1894 и 1896 гг.– Материалы по археологии Кавказа, вып. VI. М., 1911, с. 44.

[45] А. Е. С и м о н я н. Культура эпохи средней бронзы северных районов Армянского нагорья.– Автореф. дис. на соискание ученой степени кандидата историч. наук. Л., 1984, с. 10.

[46] О. А. А б и б у л л а е в. *Նշվ. աշխ., էջ 50,* Н. Я. М е р п е р т, Р. М. М у н ч а е в. *Նշվ. աշխ., էջ 30:*

[47] Н. И. Т о л с т о й. Переворачивание предметов в славянском погребальном обряде.– В кн.: Исследования в области балто-славянской духовной культуры: Погребальный обряд (далее–Исследования). М., 1990, с. 126.

[48] А. Л. О п п е н х е й м. Древняя Месопотамия. Портрет погибшей цивилизации. М., 1990, с. 162.

շեցնում է պտղի ներարգանդային վիճակը[49]: Ակնհայտորեն, գերեզմանը համադրվել է արգանդի հետ, քանի որ թաղումը համարվում էր վերադարձ մայր երկրի արգանդը[50]: Կրկին հիշենք, որ կրկնաստառ դամբարանը պարզագույն տիպի կատակոմբ է, իսկ վերջինս, իր ձևով, միանգամայն համապատասխանում է գերեզման-արգանդ համադրությանը: Հավանաբար, մարդն «այն աշխարհը» պիտի գնար այն դիրքով, ինչպես որ եղել էր մինչև աշխարհ գալը[51]: Դժվար չէ եզրակացնել, որ խիստ կծկված դիրքով թաղումները կապված են մահացածների վերածննդի պատկերացումների հետ[52]:

Արուճի № 9 դամբարանում գավը հայտնաբերվել է կոտրված (թերի) վիճակում: Իրերը ջարդելու ծիսական գործողությանը հետազոտողները վաղուց են ուշադրություն դարձրել, այն բնորոշ է տարբեր մշակույթների թաղման ծեսերին: Թռեղքի դամբարաններում ոչ միայն միտումնավոր ջարդված անոթներ են հայտնաբերվել, այլև դիտավորյալ կոտրված զենքեր [53]: Իրերի ծիսական ջարդումը, հավանաբար, նպատակաուղղված էր ննջեցյալի վերածննդին[54] և, ընդհանուր առմամբ, խորհրդանշում էր անցումը մի վիճակից մեկ այլ վիճակի[55]: Գույքը կոտրելու արարողության հիմքում, ըստ երևույթին, ընկած է այն ըմբռնումը, որ այն աշխարհում իրերը կարող են ծառայել իրենց նպատակին միայն ամբողջականությունը կորցնելուց հետո[56]:

Խոշոր եղջերավոր կենդանիների զոհաբերությունը թաղման ծեսում իր բարձրակետին է հասնում միջին բրոնզի դարաշրջանում, երբ դամբարան են իջեցվում ինչպես զոհերի ամբողջական մարմինները, այնպես էլ նրանց մարմինների առանձին մասերը: Նման պատկեր է դիտվում թե՛ Արուճի № 9, թե՛ վերը հիշատակված բազմաթիվ այլ դամբարաններում: Ըստ Լճաշենի մեծ դամբանաբլուրներից հայտնաբերված դիասայլերի վրայի փորագիր պատկերների, արևը երկնակամարում շրջում էր ցուլեր կամ եզներ լծված սայլով[57]: Հնոց պատկերացումներով, դիասայլը դամբարան բերող ծիսական եզներն էլ, հավանաբար, հենց պիտի այն երկինք տանեին[58]: Այս դեպքում, երբ դիասայլը բացակայում է, իսկ զույգ եզները թաղված են դամբանի երկայնքով, գլուխները՝ արևելյան կողմի երկու անկյուններում, ըստ երևույթին, հենց դամբանասրահն էլ ընկալվել է որպես դիասայլ: Լոռի բերդի № 77 դամբանաբլրի թաղման սրահի երկու անկյուններում տեղադրված խոշոր եղջերավոր կենդանիների գանգերին կից գտնված գանգվածեղ ականջօղերը հուշում են, որ դամբարան իջեցված այս կենդանիները տոնականորեն հան-

---

[49] Д ж. Т о м с о н. Исследования по истории древнегреческого общества. Доисторический эгейский мир. М., 1958, с. 42; Г. М. А с л а н о в, Р. М. В а и д о в, Г. И. И о н е. Древний Мингечаур. Баку, 1959, с. 48; К. Н. П и ц х е л а у р и. Восточная Грузия в конце бронзового века. Тбилиси, 1979, с. 26.

[50] *Ս տ. Լ ի ս ի ց յ ա ն. Զանգեզուրի հայերը. Երևան, 1969, էջ 209:*

[51] Л. В у л л и. Ур халдеев. М., 1961, с. 42.

[52] Д ж. Т о м с о н. *Նշվ. աշխ., էջ 42,* К. Н. П и ц х е л а у р и. *Նշվ. աշխ., էջ 26:*

[53] Б. А. К у ф т и н. *Նշվ. աշխ., էջ 66:*

[54] Э. Ц е р е н. Библейские холмы. М., 1966, с. 364, 385.

[55] В. Я. П р о п п. Исторические корни волшебной сказки. Л., 1986, с. 349.

[56] *Գ. Թ ռ ւ մ ա ն յ ա ն. Արուճի դամբարանադաշտի ուշբրոնզեդարյան №5 դամբարանը, էջ 168:*

[57] *Հ. Ի ս ր ա յ ե լ յ ա ն. Պաշտամունքն ու հավատալիքը ուշ բրոնզեդարյան Հայաստանում (ըստ հնագիտական նյութերի), Երևան, 1973, էջ 51:*

[58] *Է. Խ ա ն զ ա դ յ ա ն. նշվ. աշխ., էջ 77:*

դերձավորվել են[59]: Զոհաբերված կենդանիների գլուխը, կաշին և վերջույթները պահպանելու սովորությունը, հավանաբար, պայմանավորված էր նրանց վերակենդանանալու հավատալիքներով[60]: Ինչ վերաբերում է քննարկվող № 9 դամբարանում մեկ այլ խոշոր եղջերավորի, հավանական է՝ ցլի, զոհաբերությանը, ապա այն կարող է կապված լինել ննջեցյալ(ներ)ի վերածննդի գաղափարի հետ[61]: Այս առումով տեղին է հիշել սրբազան ցլի առնչվածությունն Ամպրոպի և Արևի աստվածներին[62], այդ թվում՝ Արա աստվածությանը[63], կենաց ծառին[64], ֆալոսին[65] և ծնելուն նպաստող այլ էություններին:

Անդրադառնանք նաև Արուճի № 9 դամբարանում կատարված թաղման եղանակին: Այստեղ ննջեցյալի կմախքը բացակայում էր, պեղումներով հայտնաբերվել է միայն տղամարդու չորս ատամ: Ինչպես արդեն ասվել է, դամբանասրահում գետեղված հիդրան և լայնաբերան սափորը կրակի ազդեցության հետքեր էին կրում: Կարելի է եզրակացնել, որ հանգուցյալն ամփոփվել է դիակիզման եղանակով, այսինքն՝ դամբարան է դրվել նրա ածյունը: Դամբանասրահի կառուցվածքի, թաղման գույքի, կենդանիների զոհաբերությունների վերը կատարված համադրումները ցույց են տալիս, որ քննարկվող դամբարանի զուգահեռները հարկ է փնտրել հիմնականում թռեղք-վանաձորյան մշակույթի համալիրներում, որոնցում հաճախ կիրառվել է հուղարկավորման դիակիզման եղանակը: Սրանում իրենց ար-

---

[59] *Հիշյալ դամբարանի պեղումներում իր համեստ ներդրումն ունեցող տողերիս հեղինակի կարծիքով զոհաբերված այդ կենդանիները եզներ են եղել, սակայն կարծիք է հայտնվել, որ կովեր են. տե՛ս Ս. Դ ևեջյան. Լոռի բերդ, II, էջ 47:*

[60] Младшая Эдда. Издание подготовили О. А. Смирницкая и М. И. Стеблин-Каменский. Л., 1970, с. 36, 47.

[61] Э. Ц е р е н. Лунный бог. М., 1976, с. 249.

[62] Т. В. Г а м к р е л и д з е, В я ч. В с. И в а н о в. Индоевропейский язык и индоевропейцы. Т. II. Тбилиси, 1984, с. 575–577.

[63] *Ա. Մ ն ա ց ա կ ա ն յ ա ն. «Վիշապ» քարակոթողների և վիշապամարտի դիցաբանության մասին.– ՀՍՍՀ ԳԱ «Տեղեկագիր» հասարակական գիտությունների, 1952, № 5, էջ 91-92, Գ. Թ ո ւ մ ա ն յ ա ն. Արա Գեղեցիկ և Շամիրամ, Երևան, 2005, էջ 14-15:*

[64] А. Р. Д е м и р х а н я н. К семантике изображения быка на бронзовом поясе из Самтавро.– II Межреспубликанская научная конференция по проблемам искусства Армении и Грузии. Тезисы докладов. Ереван, 1981, с. 31–32.

[65] К. Х. К у ш н а р е в а. Древнейшие памятники Двина. Ереван, 1977, с. 54. *Ս. Ե ս ա յ ա ն. Հայաստանի հնագիտություն, պրակ 1, Երևան, 1992, էջ 306:*

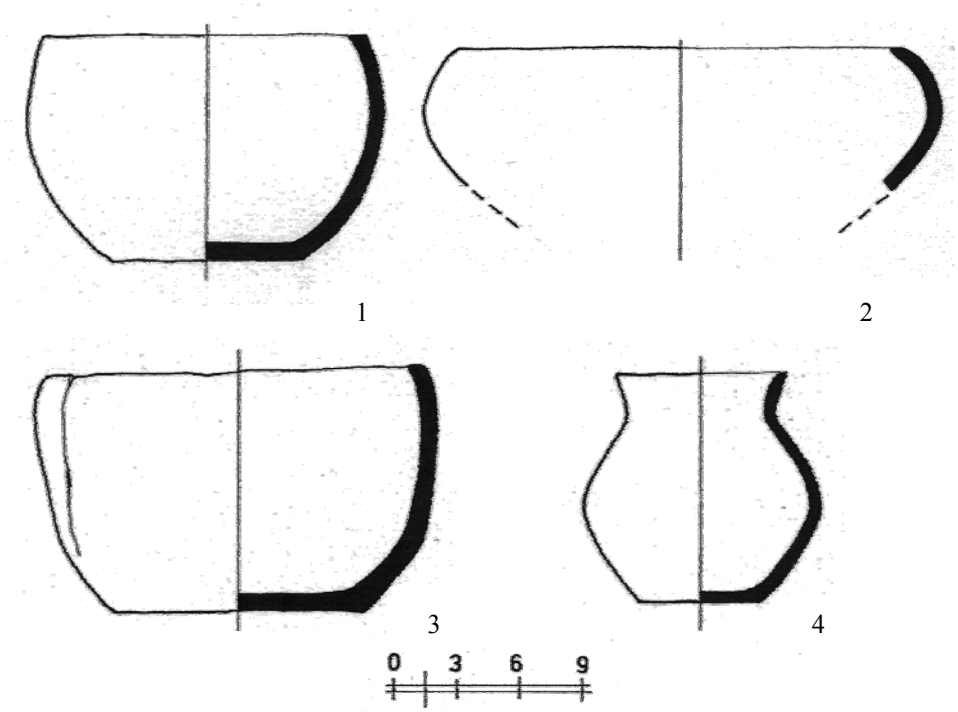

Աղյուսակ I

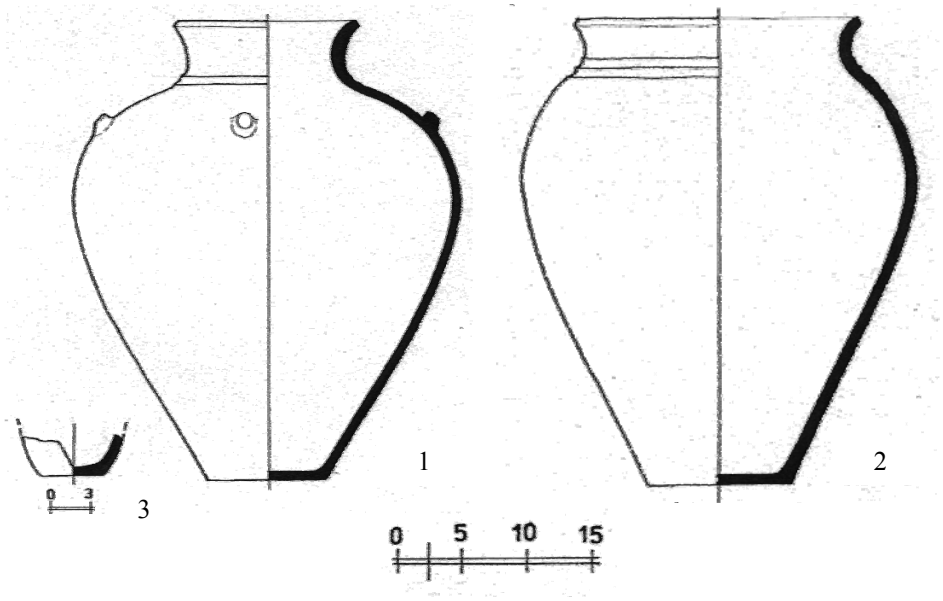

Աղյուսակ II

տահայտությունն են գտել հոգու մասին հին հավատալիքները[66]: Թաղման այս եղանակը, հավանաբար, առաջացել է հոգու և մարմնի անխզելի կապվածության պատկերացումների հիման վրա, որոնց համաձայն, հոգին կարող էր անջատվել մարմնից միայն վերջինիս քայքայումից հետո: Բացի այդ, դիակիզման եղանակում կիրառվում էր կրակը, որն իր մեջ վերածնող էություն էր ամփոփում[67]: Այն ոչ միայն արագացնում էր հոգու ազատագրումը «մարմնական կապանքներից, այլև մաքրագործում էր մարդուն[68]: Հավանաբար, դրանով իսկ կրակը կոչված էր ապահովելու մարդու վերածնունդը[69]: Թաղման ծիսակարգում դիակիզման եղանակի կիրառումը՝ հուղարկավորության ծեսի մաքրագործման ծիսակատարության համակարգում կրակի դերի աստիճանական ուժեղացման տրամաբանական ամփոփումն էր:

Կարծիք է հայտնվել, որ թռեղք-վանաձորյան մշակույթի դամբանային համալիրներում թաղման հիշյալ եղանակը կարող է սոցիալական շերտավորման հայտանիշ հանդիսանալ (ավագանին թաղվել է դիակիզման եղանակով, իսկ համայնքի շարքային անդամները՝ դիադրմամբ կամ մեկ այլ ձևով)[70]: Ազգագրական տվյալներով, որոշ ցեղերի մոտ հոգու ճակատագիրը կախում ունի հանգուցյալի սոցիալական դիրքից: Կանանց և երեխաների դիակներն այրել նշանակում է նրանց դատապարտել վերջնական մահվան՝ առանց վերածնվելու հնարավորության: Իսկ ռազմիկների և առաջնորդների հոգիները դիակիզման խարույկի բոցերով տեղափոխվում են երկինք, այնտեղ հավերժ ապրելու համար[71]: Հայ ազգագրությունում տեղեկություններ կան դիակիզման եղանակի ուշ արձագանքների մասին: XX դարի սկզբին խոյեցիները թաղումից անմիջապես հետո գերեզմանաթմբի վրա ցախ էին դարսում և վառում, իսկ Գանձակի Բանանց գյուղում նույնն անում էին երեկոյան[72]: Որոշ վայրերում թաղման հաջորդ օրվա առավոտյան՝ «այգը» կատարելիս, մահացածի հարազատները (հիմնականում կանայք) գնում էին գերեզմանոց, որտեղ կանանցից մեկը ջուր էր լցնում շիրիմին[73]: Հնարավոր է, որ այս սովորությունը դիակիզման հաջորդ օրվա համապատասխան արարողության արձագանքը լինի:

---

[66] Г. Ф. Н и к и т и н а. Погребальный обряд культур полей погребений Средней Европы в I тысячелетии до н.э.–первой половине I тысячелетия н.э.– В кн.: Погребальный обряд племен Северной и Средней Европы в I тыс. до н.э.–I тыс. н.э. М., 1974, с. 59.

[67] Л. И. А к и м о в а. Об отношении геометрического стиля к обряду кремации.– Исследования, с. 231.

[68] Т. В. Г а м к р е л и д з е, В я ч. В с. И в а н о в. *Նշվ. աշխ., էջ 831:*

[69] В. Я. П е т р у х и н. Погребения знати эпохи викингов (по данным археологии и литературных памятников).– Скандинавский сборник, 21. Таллин, 1976, 155.

[70] В. М. М а с с о н. Древние гробницы вождей на Кавказе (некоторые аспекты социологической интерпретации).– В кн.: Кавказ и Восточная Европа в древности. М., 1973, с. 105.

[71] В. Я. П р о п п. *Նշվ. աշխ., էջ 101:*

[72] *Ե. Լ ա լ ա յ ա ն. Հուղարկավորության և գերեզմանների զարգացումը Հայաստանում.– «Տեղեկագիր» ՀՍԽՀ գիտության և արվեստի ինստիտուտի, 1928, № 3, էջ 95:*

[73] З. В. Х а р а т я н. Культовые мотивы семейных обычаев и обрядов у армян.– Армянская этнография и фольклор. Материалы и исследования, вып. 17. Ереван, 1989, с. 36.

О МОГИЛЬНЫХ ХОЛМАХ № 7 И № 9 КУРГАННОГО ПОЛЯ С. АРУЧ И НЕКОТОРЫХ АСПЕКТАХ ПОГРЕБАЛЬНОГО ОБРЯДА

ГАРЕГИН ТУМАНЯН

Р е з ю м е

В 1990–1991 гг. Шамирамский отряд Института археологии и этнографии НАН Республики Армения продолжил раскопки курганного поля, расположенного к востоку от с. Аруч и к северу от группы памятников Шамирама, на территории новостроечного поселения Дпреван, на левом берегу реки Шамирамадзор (область Арагацотн). Могильный холм № 7 – наименьший среди курганов, расположенный на расстоянии 4-5 м от погребальной камеры кургана ¹ 2, диаметром 3,85 м и высотой 0,35 м, едва выделялся на местности. Небольшая каменная плита закрывала прямоугольную в плане грунтовую могилу (размерами 1,4 х 1,0 м на древней поверхности и глубиной 1,0 м) с подбоем, ориентированную на запад, с отклонением к югу на 14⁰. Скелет женщины 20-22 лет был обнаружен в подбое северной стены, на правом боку, в “эмбриональной позе”, головой на запад, лицом на юго-восток. В погребальной яме находились четыре керамических сосуда и кости жертвенного животного. Погребение могильного холма ¹ 7, по-видимому, сопровождало основное погребение кургана ¹ 2 и датируется XVIII–XVII вв. до н.э. Могильный холм ¹ 9 был огорожен глыбами камней, расположенными по окружности диаметром 5 м. Камни с восточной стороны кромлеха отсутствовали. Видимо, погребальная яма первоначально была накрыта бревнами, которые с течением времени сгнили и вместе с насыпью обрушились в яму. Прямоугольная в плане, с округленными углами погребальная яма, размерами 2,3 х 2,2 х 1,9 м на уровне пола, была ориентирована на запад, с отклонением на 15⁰ к северу. Раскопками обнаружены зубы мужчины в возрасте 40-50 лет, кости крупного и мелкого рогатого скота. В углах восточной стены были уложены черепа двух волов, а их конечности лежали под северной и южной стенами. Погребальный инвентарь состоял из двух крупных сосудов, разбитого кубка, осколков обсидиана и нуклеуса. Усопший, вероятно, был погребен способом кремации. Могильный холм ¹ 9 относится к трехк-ванадзорской культуре и датируется XIX–XVIII вв. до н.э.

ON № 7 AND № 9 BURIAL MOUNDS OF ARUCH CEMETRY AND SOME ISSUES RELATED TO FUNERARY RITES

GAREGIN TOUMANYAN

S u m m a r y

In 1990–1991 the “Shamiram” team of the Institute of Archaeology and Ethnography, NAS, Republic of Armenia, continued excavations of the cemetry located to the east from the village of Aruch and to the north from the site of Shamiram, in the area of the newly-built residence Dprevan on the left bank of the river Shamiramadzor (Aragatsotn province). The burial mound №, the smallest among the tombs, was on a distance of 4-5 m from the funeral camera of the tomb №2. Its cromlech with a diameter of 3.85 m and height

of 0,35 m was hardly distinguishable on the area. A small stone slab covered the rectangular pitgrave sized 1.4 x 1.0 x 1.0 m on the ground level and directed to the west with a 14^0 deviation to the south. A corpse of a woman aged 20-22 was found in the deepening of the northern wall, placed on its right side in an "embryonic position", with the head directed to the west and face to the south-east. There were four ceramic vessels and bones of a sacrificial animal in the funeral camera. The interment in the burial mound №, most probably, accompanied the main burial in the barrow №2 and is dated to the 18th – 17th centuries B.C. The burial mound №9 was encircled with stone blocks, placed with a diameter of 5 m. There were no stones in the eastern quarter of the cromlech. Apparently, the funeral camera was covered with logs, which decayed over time and collapsed in the hole with the embankment. The rectangular funeral camera with rounded corners sized 2.3 x 2.2 x 1.9 m on the ground level was directed to the west with a 15^0 deviation to the north. Excavations revealed teeth of a man aged 40-50 and bones of domestic horned animals. Skulls of two oxen were found at the corners of the eastern wall, while their extremities were placed under the northern and southern walls. The funeral goods consisted of two big vessels, broken bowl, obsidian chips and nucleus. The deceased was, perhaps, buried by the mode of cremation. The burial mound №9 belongs to Trekhq-Vanadzor culture and is dated to the 19th – 18th centuries B.C.